Опалубочный чертеж БМЦ–2
М 1:10

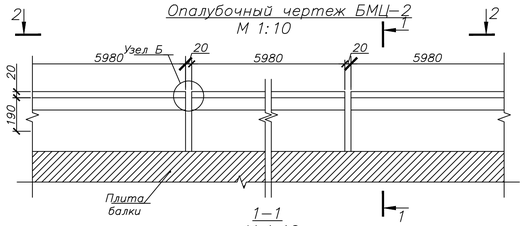

1–1
М 1:10

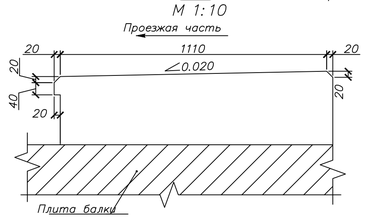

2–2
М1:10

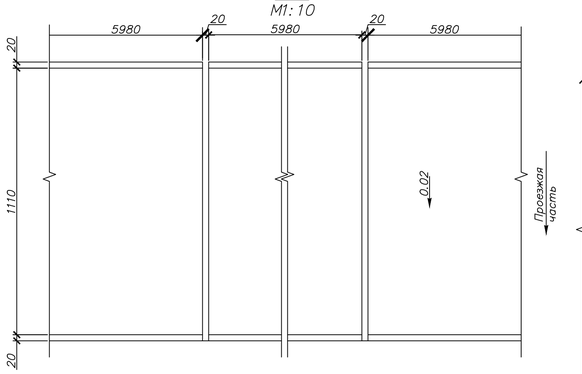

Арматурный чертеж БМЦ–2
М 1:10

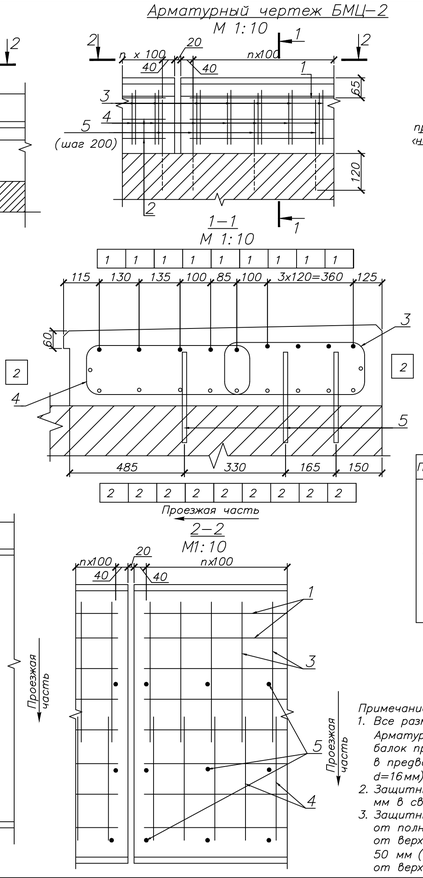

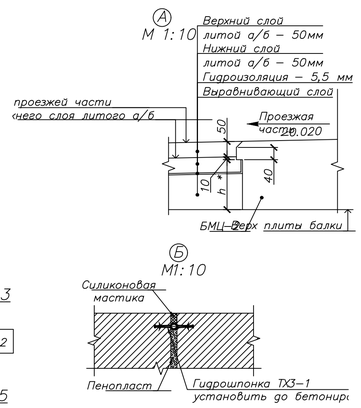

Спецификация на 1 п.м. монолитного цоколя БМЦ–2

Поз.	Обозначение	Наименование	Кол.	Масса ед., кг.	Примечание
		БМЦ–2		41,28	
1		ø 12 AIII ГОСТ 5781–82 L=1000 мм	9	0,89	
2		ø 10 AIII ГОСТ 5781–82 L=1000 мм	11	0,62	
3		ø 10 AIII ГОСТ 5781–82 L=1840 мм	10	1,14	
4		ø 10 AIII ГОСТ 5781–82 L=1740 мм	10	1,07	
5		ø 12 AIII ГОСТ 5781–82 L=330 мм	15	0,29	
		Материалы			
	ГОСТ 26633–91	Монолитный бетон цоколя БМЦ–2 * В40 F300 (в солях) W12			12,21 * м³
		Обработка материалом "жидкое стекло" видимых поверхностей цоколя БМЦ–2 *			49,11 * м²
		Клеевой состав: эпоксидная смола "ЭД–20" отвердитель "ПЭПА"			6,70 * л 1,40 * л
		Гидрошпонка ТХЗ–1 *			6,9* п.м.
		Силиконовая мастика			0,20 * м³
	ГОСТ 3282–74	Вязальная проволока			7,41* кг

* – Объем дан на всю длину БМЦ–2 (L=35,90 м).

Поз.	Эскиз	Поз.	Эскиз
3	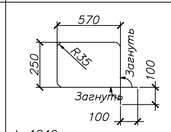 L=1840 мм	4	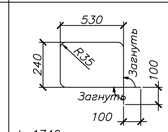 L=1740 мм

Арматурная сталь класса А–I по ГОСТ 5781–82 из стали марок Ст3сп по ГОСТ 380–2005
Арматурная сталь класса А–III по ГОСТ 5781–82 из стали марок 25Г2С по ГОСТ 5781–82
Вязальная проволока по ГОСТ 3282–74

Ведомость расхода стали на монолитный цоколь БМЦ-путепровод

Марка элемента	Изделия арматурные				Общий расход*, кг
	Арматура класса				
	AIII			Всего	
	ГОСТ 5781–82				
	ø10	ø12	Итого		
БМЦ–2 (L=35,90м)	1038,23	443,72	1481.95	1481.95	1489.36

* – с учётом вязальной проволоки

Примечание.
1. Все размеры в мм.
Арматурные выпуски (поз. 5) устанавливаются в плиту балок пролётного строения на клеевой эпоксидный состав в предварительно пробуренные отверстия ($L_{отв}$=120мм, d=16мм) с шагом 200 мм.
2. Защитный слой относительно боковых граней цоколя – 50 мм в свету.
3. Защитный слой сверху и снизу – принять в зависимости от полной высоты цоколя:
от верхней грани цоколя до арматуры цоколя – от 30 до 50 мм (в свету),
от верха плиты балки пролетного строения до арматуры цоколя – от 0 до 30 мм (в свету).

Изм.	Кол.уч.	Лист	№	Подпись	Дата	82/13–Р–ПИР–34714–КД
ГИП		Чернобай			07.2013	Ремонт путепровода через автомобильную дорогу на км 34+714 автомобильной дороги М–2 "Крым" Москва – Тула – Орёл – Курск – Белгород – граница с Украиной
Н.контр.		Чернобай			07.2013	Конкурсная документация для проведения подрядных торгов
Пров.		Мезенцев			07.2013	
Разраб.		Прошкин			07.2013	Конструкция монолитного цоколя БМЦ–2

Стадия	Лист	Листов
П	5	

Общество с ограниченной ответственностью «Континент»

Согласовано

Взам. инв. №

Подпись и дата

Инв. № подписи